KVT-EMC | Staffe EMC per pressacavi divisibili

con molle di schermatura EMC

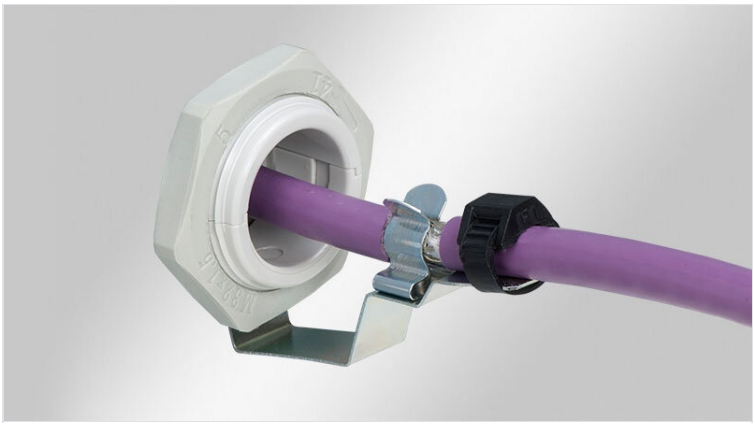

I pressacavi divisibili KVT e QVT in abbinamento con la staffa KVT-EMC offrono il passaggio del cavo, la funzione EMC e la tenuta meccanica. Il contatto a terra può essere realizzato attraverso il contatto con la parete del quadro o attraverso una calza di terra.

Il cavo in uscita al pressacavo divisibile viene fissato direttamente nella molla di schermatura.

Secondo le normative vengono tenute separate le funzioni EMC e antistrappo.

Caratteristiche

Materiale	Acciaio con zincatura galvanica
Proprietà	prova di vibrazioni
Tipo di fissaggio	Avvitare con controdado

Vantaggi e benefici

- Facile da installare
- Ottimo contatto con la schermatura dei cavi
- Contatto della schermatura e scarico della trazione separati
- La revisione è possibile in qualsiasi momento
- Connessione M5 della calza di terra / conduttore PE
- Pressacavi EMC non sono più necessari per i disturbi legati ai cavi

Tipi di prodotto

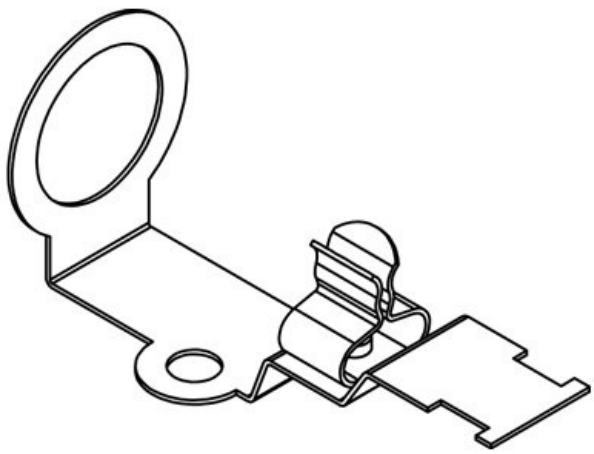

Codice	**37187.1**	Lunghezza	**58,5 mm**
EAN	**4251269329005**	Larghezza	**23 mm**
		Altezza	**26,7 mm**
Unità di imballaggio	**5**	Dimensione fori	**M16**
Numero di molle di schermatura	**1**	Adatto a passacavi:	**QVT 16**
Per il numero di cavi	**1**		
Diam. schermatura min.	**1,5 mm**		
Diam. schermatura max.	**3 mm**		

Codice	**37187.2**	Lunghezza	**58,5 mm**
EAN	**4251269329012**	Larghezza	**23 mm**
		Altezza	**26,7 mm**
Unità di imballaggio	**5**	Dimensione fori	**M16**
Numero di molle di schermatura	**1**	Adatto a passacavi:	**QVT 16**
Per il numero di cavi	**1**		
Diam. schermatura min.	**3 mm**		
Diam. schermatura max.	**6 mm**		

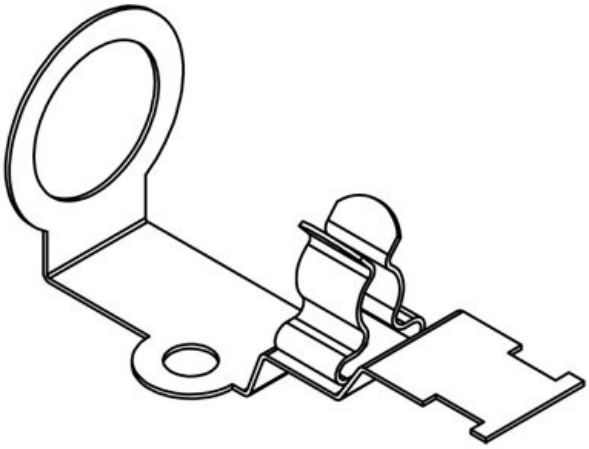

Codice	**37187.3**	Lunghezza	**58,5 mm**
EAN	**4251269329029**	Larghezza	**23 mm**
		Altezza	**26,7 mm**
Unità di imballaggio	**5**	Dimensione fori	**M16**
Numero di molle di schermatura	**1**	Adatto a passacavi:	**QVT 16**
Per il numero di cavi	**1**		
Diam. schermatura min.	**6 mm**		
Diam. schermatura max.	**8 mm**		

Codice	**37187.4**	Lunghezza	**58,5 mm**
EAN	**4251269329036**	Larghezza	**23 mm**
		Altezza	**26,7 mm**
Unità di imballaggio	**5**	Dimensione fori	**M16**
Numero di molle di schermatura	**1**	Adatto a passacavi:	**QVT 16**
Per il numero di cavi	**1**		
Diam. schermatura min.	**8 mm**		
Diam. schermatura max.	**11 mm**		

Codice	**37190.1**	Lunghezza	**58,9 mm**
EAN	**4251269335983**	Larghezza	**27 mm**
		Altezza	**31 mm**
Unità di imballaggio	**5**	Dimensione fori	**M20**
Numero di molle di schermatura	**1**	Adatto a passacavi:	**KVT 20, QVT 20**
Per il numero di cavi	**1**		
Diam. schermatura min.	**1,5 mm**		
Diam. schermatura max.	**3 mm**		

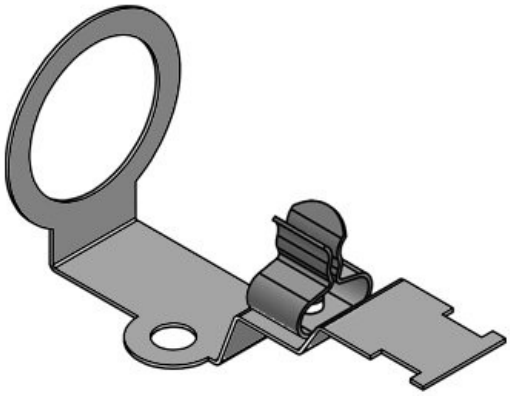

Codice	**37190.2**	Lunghezza	**58,9 mm**
EAN	**4251269335990**	Larghezza	**27 mm**
		Altezza	**31 mm**
Unità di imballaggio	**5**	Dimensione fori	**M20**
Numero di molle di schermatura	**1**	Adatto a passacavi:	**KVT 20, QVT 20**
Per il numero di cavi	**1**		
Diam. schermatura min.	**3 mm**		
Diam. schermatura max.	**6 mm**		

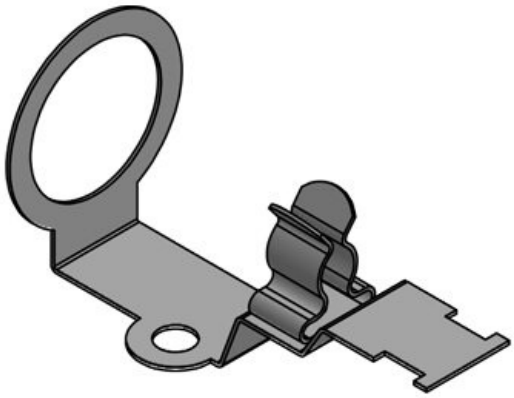

Codice	**37190.3**	Lunghezza	**58,9 mm**
EAN	**4251269336003**	Larghezza	**27 mm**
		Altezza	**31 mm**
Unità di imballaggio	**5**	Dimensione fori	**M20**
Numero di molle di schermatura	**1**	Adatto a passacavi:	**KVT 20, QVT 20**
Per il numero di cavi	**1**		
Diam. schermatura min.	**6 mm**		
Diam. schermatura max.	**8 mm**		

Codice	**37190.4**	Lunghezza	**58,9 mm**
EAN	**4251269336010**	Larghezza	**27 mm**
		Altezza	**31 mm**
Unità di imballaggio	**5**	Dimensione fori	**M20**
Numero di molle di schermatura	**1**	Adatto a passacavi:	**KVT 20, QVT 20**
Per il numero di cavi	**1**		
Diam. schermatura min.	**8 mm**		
Diam. schermatura max.	**11 mm**		

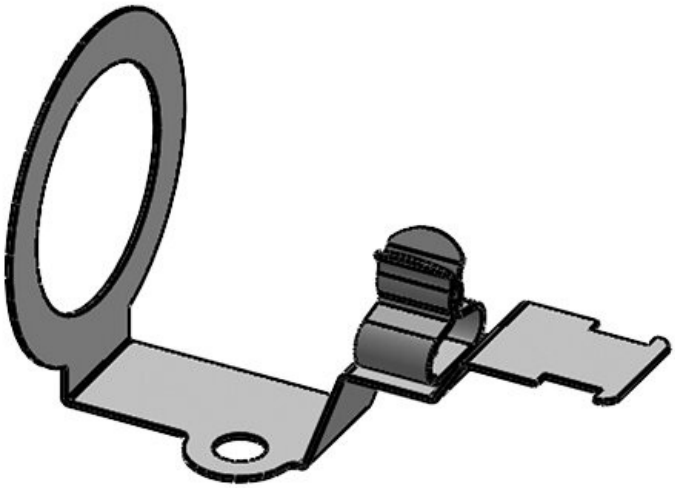

Codice	**37180.1**	Lunghezza	**60 mm**
EAN	**4251269305283**	Larghezza	**36 mm**
		Altezza	**39 mm**
Unità di imballaggio	**5**	Dimensione fori	**M25**
Numero di molle di schermatura	**1**	Adatto a passacavi:	**KVT-ER 25, KVT 25, QVT 25, KEL-DPF 25, KEL-SCDP-TR 25**
Per il numero di cavi	**1**		
Diam. schermatura min.	**1,5 mm**		
Diam. schermatura max.	**3 mm**		

Codice	**37180.2**	Lunghezza	**60 mm**
EAN	**4251269305290**	Larghezza	**36 mm**
		Altezza	**39 mm**
Unità di imballaggio	**5**	Dimensione fori	**M25**
Numero di molle di schermatura	**1**	Adatto a passacavi:	**KVT-ER 25, KVT 25, QVT 25, KEL-DPF 25, KEL-SCDP-TR 25**
Per il numero di cavi	**1**		
Diam. schermatura min.	**3 mm**		
Diam. schermatura max.	**6 mm**		

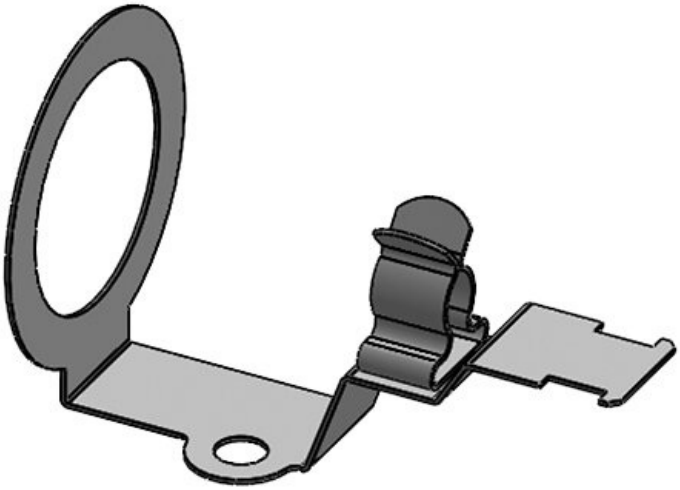

Codice	**37180.3**	Lunghezza	**60 mm**
EAN	**4251269305306**	Larghezza	**36 mm**
		Altezza	**39 mm**
Unità di imballaggio	**5**	Dimensione fori	**M25**
Numero di molle di schermatura	**1**	Adatto a passacavi:	**KVT-ER 25, KVT 25, QVT 25, KEL-DPF 25, KEL-SCDP-TR 25**
Per il numero di cavi	**1**		
Diam. schermatura min.	**6 mm**		
Diam. schermatura max.	**8 mm**		

Codice	**37180.4**	Lunghezza	**60 mm**
EAN	**4251269305313**	Larghezza	**36 mm**
		Altezza	**39 mm**
Unità di imballaggio	**5**	Dimensione fori	**M25**
Numero di molle di schermatura	**1**	Adatto a passacavi:	**KVT-ER 25, KVT 25, QVT 25, KEL-DPF 25, KEL-SCDP-TR 25**
Per il numero di cavi	**1**		
Diam. schermatura min.	**8 mm**		
Diam. schermatura max.	**11 mm**		

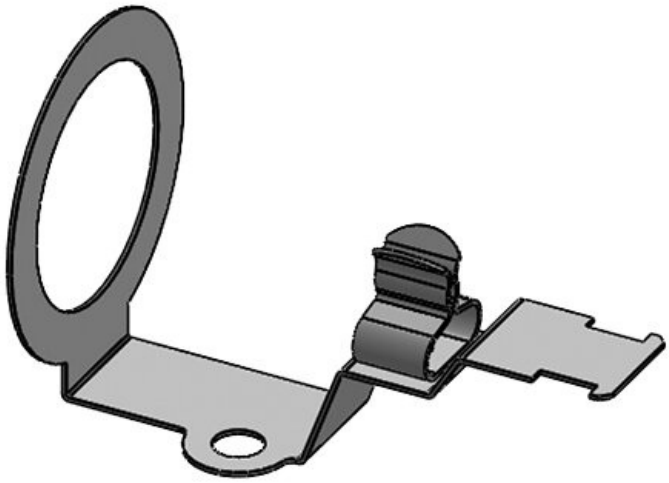

Codice	**37181.1**	Lunghezza	**60 mm**
EAN	**4251269305320**	Larghezza	**43 mm**
		Altezza	**48 mm**
Unità di imballaggio	**5**	Dimensione fori	**M32**
Numero di molle di schermatura	**1**	Adatto a passacavi:	**KVT-ER 32, KVT 32, KVT 32-W90, QVT 32, KEL-BES-S 32**
Per il numero di cavi	**1**		
Diam. schermatura min.	**1,5 mm**		
Diam. schermatura max.	**3 mm**		

Codice	**37181.2**	Lunghezza	**60 mm**
EAN	**4251269305337**	Larghezza	**43 mm**
		Altezza	**48 mm**
Unità di imballaggio	**5**	Dimensione fori	**M32**
Numero di molle di schermatura	**1**	Adatto a passacavi:	**KVT-ER 32, KVT 32, KVT 32-W90, QVT 32, KEL-DPF 32, KEL-BES-S 32**
Per il numero di cavi	**1**		
Diam. schermatura min.	**3 mm**		
Diam. schermatura max.	**6 mm**		

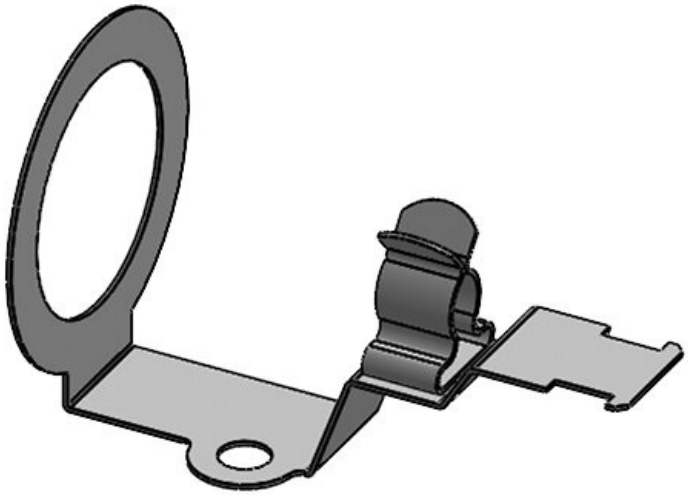

Codice	**37181.3**	Lunghezza	**60 mm**
EAN	**4251269305344**	Larghezza	**43 mm**
		Altezza	**48 mm**
Unità di imballaggio	**5**	Dimensione fori	**M32**
Numero di molle di schermatura	**1**	Adatto a passacavi:	**KVT-ER 32, KVT 32, KVT 32-W90, QVT 32, KEL-DPF 32, KEL-BES-S 32**
Per il numero di cavi	**1**		
Diam. schermatura min.	**6 mm**		
Diam. schermatura max.	**8 mm**		

Codice	**37181.4**	Lunghezza	**60 mm**
EAN	**4251269305351**	Larghezza	**43 mm**
		Altezza	**48 mm**
Unità di imballaggio	**5**	Dimensione fori	**M32**
Numero di molle di schermatura	**1**	Adatto a passacavi:	**KVT-ER 32, KVT 32, KVT 32-W90, QVT 32, KEL-DPF 32, KEL-BES-S 32**
Per il numero di cavi	**1**		
Diam. schermatura min.	**8 mm**		
Diam. schermatura max.	**11 mm**		

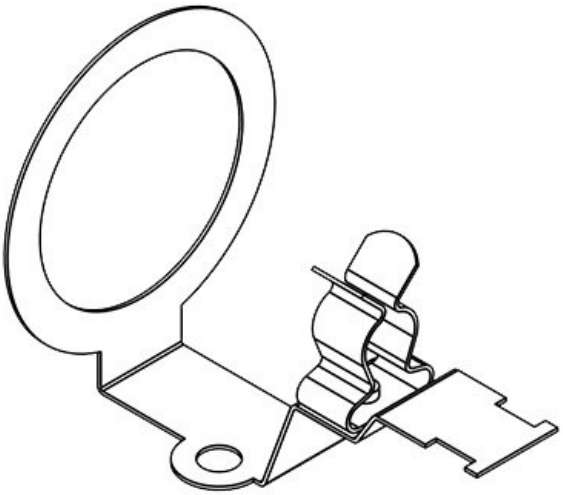

icotek®
smart cable management